WIENIEC W1 1:20

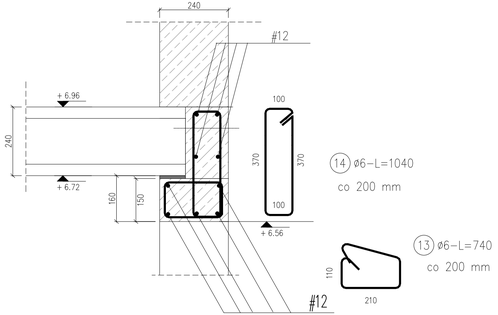

WIENIEC W3 1:20

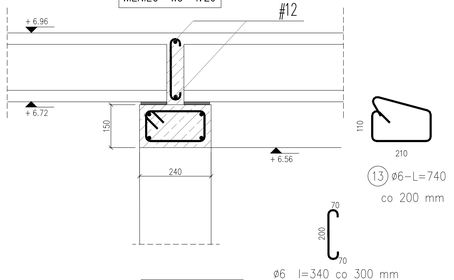

WIENIEC W2 1:20

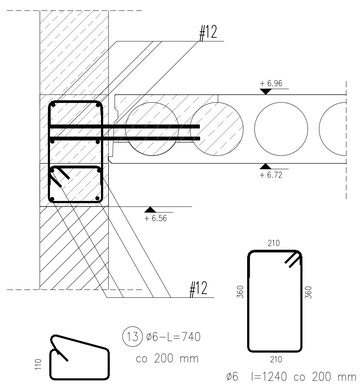

WIENIEC W4 1:20

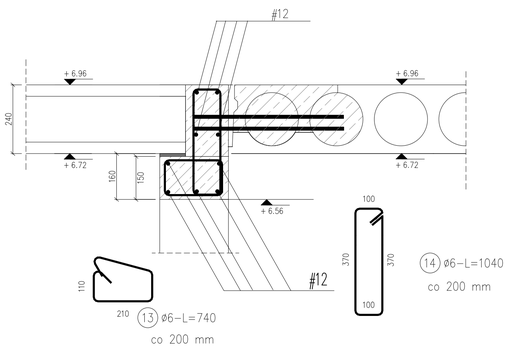

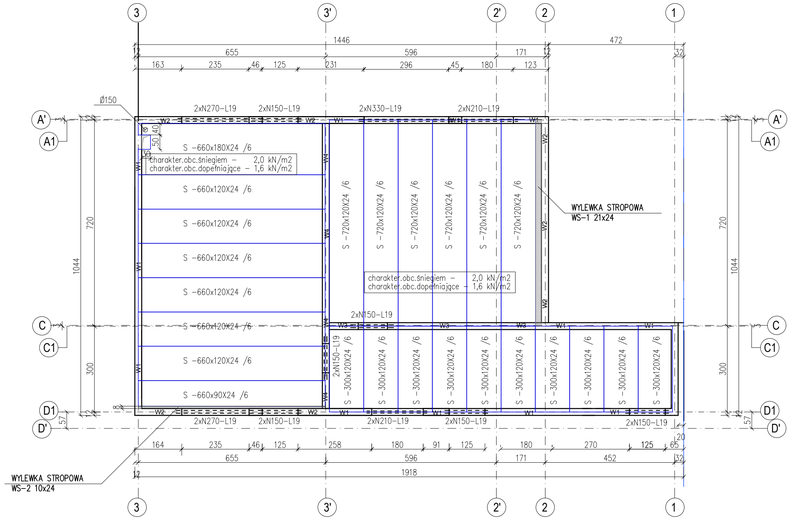

UWAGI:

1. BETON C 30/37
   (KLASA BETONU WG PN–B–03264:2002)
2. DLA KLASY ŚRODOWISKA XC1:
   –MAKSYMALNY STOSUNEK W/C: 0,55
   –MINIMALNA ZAWARTOŚĆ CEMENTU: 280[kg/m³]
3. STAL: ø A–0 (St0Sb); # A–IIIN (BSt–500S)
4. NAD ŚCIANAMI NIEKONSTRUKCYJNYMI NALEŻY ZASTOSOWAĆ PRZEKŁADKI STYROPIANOWE. ŚCIANY TE MUROWAĆ PO WYKONANIU STROPU
5. RYSUNKI ZWIĄZANE:

KZ_3/1 WYLEWKI STROPOWE.

6.PROJEKT STROPU ZE SPRĘŻONYCH PŁYT KANAŁOWYCH NALEŻY DOSTOSOWAĆ DO WYMAGAŃ TECHNICZNYCH WYBRANEGO PRODUCENTA. PRODUCENT SPRĘŻONYCH PŁYT KANAŁOWYCH POWINIEN NA ETAPIE PREFABRYKACJI PRZEWIDZIEĆ WYKONANIE OTWORÓW INSTALACYJNYCH Z I EWENTULANYCH KOTWIEŃ , Z UWAGI NA DUŻE OGRANICZENIA WYKONYWANIA ZMIAN W GEOMETRII PŁYT SPRĘŻONYCH NA BUDOWIE .

PROJEKT POWIENIEN RÓWNIEŻ ZAWIERAĆ SZCZEGÓŁY KONSTRUKCYJNE WIEŃCÓW , DOZBROJEŃ , USZTYWNIEŃ ITP . DLA WYBRANEGO STROPU .

OBJAŚNIENIA:

+ 3.58 RZĘDNA WIERZCHU PŁYTY STROPOWEJ

24 GRUBOŚĆ PŁYTY STROPOWEJ

ZESTAWIENIE NADPROŻY PREFABRYKOWANYCH

Lp.	Rodzaj nadproży prefabrykowanych	Ilość [szt.]
1.	N 150 – L19	12
2.	N 210 – L19	4
3.	N 270 – L19	4
4.	N 330 – L19	2

ZESTAWIENIE SPRĘŻONYCH PŁYT KANAŁOWYCH

Lp.	Rodzaj płyty stropowej kanałowej	Ilość [szt.]
1.	S–720x120x24/6.0	6
2.	S–660x120x24/6.0	6
3.	S–660x90x24/6.0	1
4.	S–300x120x24/6.0	10
5.	S–660x180x24/6.0 (z otworem instalacyjnym na podporze)	1

RYSUNEK ZAMIENNY

NAZWA PROJEKTU:
ROZBUDOWA I PRZEBUDOWA ISTNIEJĄCEGO BUDYNKU SZKOŁY W WOCŁAWACH O SALĘ SPORTOWĄ WRAZ Z ZAPLECZEM SOCJALNO-SANITARNYM I SALAMI LEKCYJNYMI

ADRES INWESTYCJI: WOCŁAWY
jednostka ewidencyjna: 220402_2 - Gmina Cedry Wielkie, obręb:0013
działka budowlana 97

INWESTOR:
Gmina Cedry Wielkie
ul.M.Piłsudskiego 16
83-020 Cedry Wielkie

FORMAT
PRZYCZÓŁKI, ul.Ogrodowa 10 A
tel. 58 682 64 30
kom. 608 807 501
e-mail : projekty.format@wp.pl

BRANŻA: KONSTRUKCJA

PROJEKTOWAŁ:
mgr inż. Bernard Pawlak
upr. bud. nr PGM/0005/POKZ/03 w specjalności konstrukcyjno-budowlanej bez ograniczeń

SPRAWDZIŁ:
mgr inż. Jarosław Milkiewicz
upr.budowlane 4486/GdA/90 w specjalności konstrukcyjno-budowlanej bez ograniczeń

PRZEDMIOT RYSUNKU:
STROP NAD PIĘTREM
-CZĘŚĆ SANITARNO-SOCJALNA

DATA: SIERPIEŃ 2024

SKALA: 1:100

NR RYSUNKU: KZ_3

SERIA: PROJ. TECHNICZNY